A - A

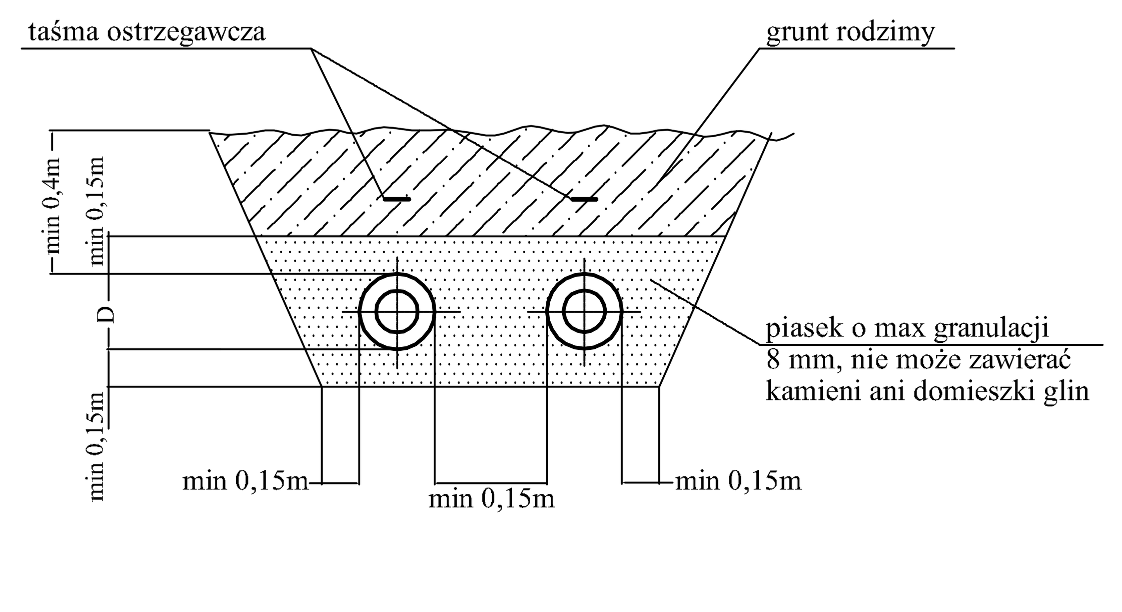

Wykop roboczy
w miejscu spawania i odgałęzień

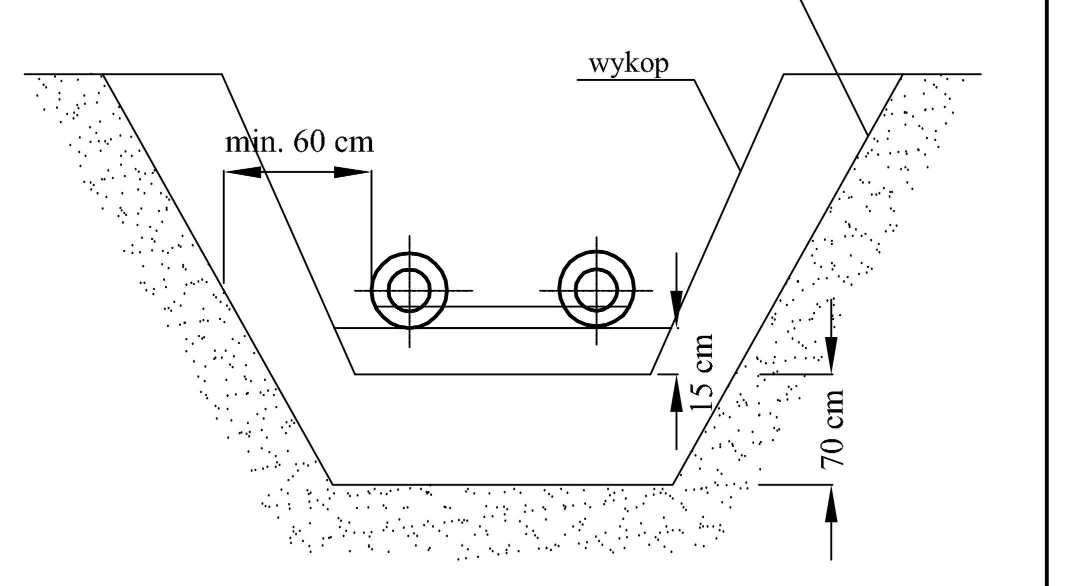

Szczegół przejścia przez ścianę

1:10

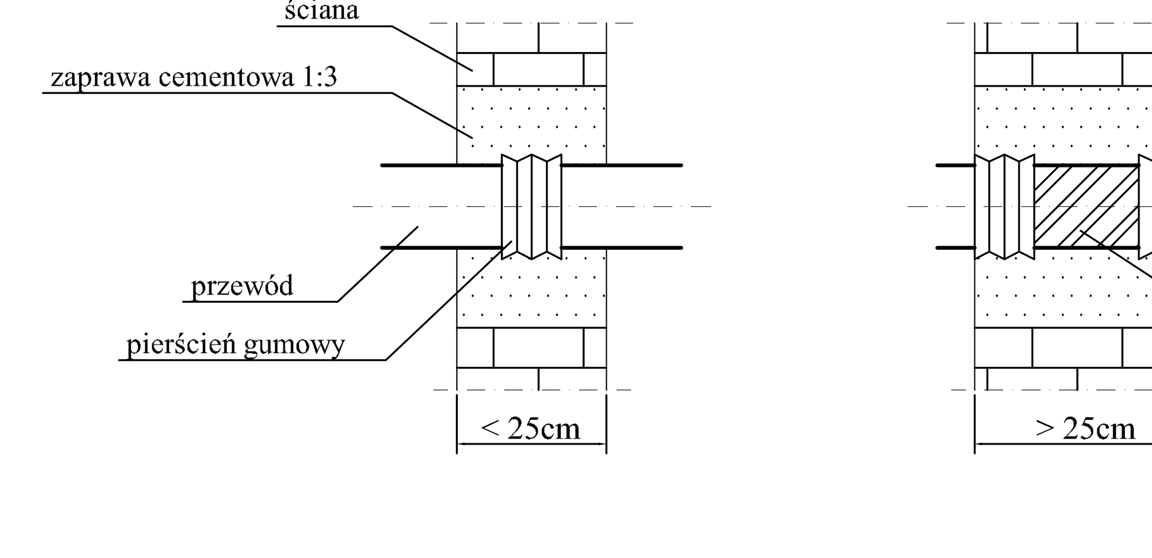

	Imię i nazwisko	Nr uprawnień	Data	Podpis
Projektował	Grażyna Wilk	791/01	04.2016	
Wykonał	Jakub Wilk		04.2016	
Sprawdził				

EKO-WILMAR sp. z o.o.
ul. Gagarina 3/15
44-100 Gliwice

Faza: P.B.-W.
Nr projektu: SC-09/16
Podziałka: 1:100/1:250

Obiekt: Przyłącze sieci cieplnej w/p do budynku mieszkalnego w Gliwicach przy ul.Świętojańskiej 66 i 52

Tytuł rysunku: Profil

Inwestor: PEC Gliwice, 44-100 Gliwice, ul. Królewskiej Tamy 135

Nr rysunku: SC-09/16/02

Niniejszy rysunek techniczny jest własnością "Eko-Wilmar" Sp. z o.o. . Kopiowanie, wykorzystywanie w całości lub w części bez pisemnej zgody jest zabronione. Naruszenie zastrzeżenia będzie dochodzone zgodnie z przepisami kodeksu cywilnego i karnego.